Pš DORYS

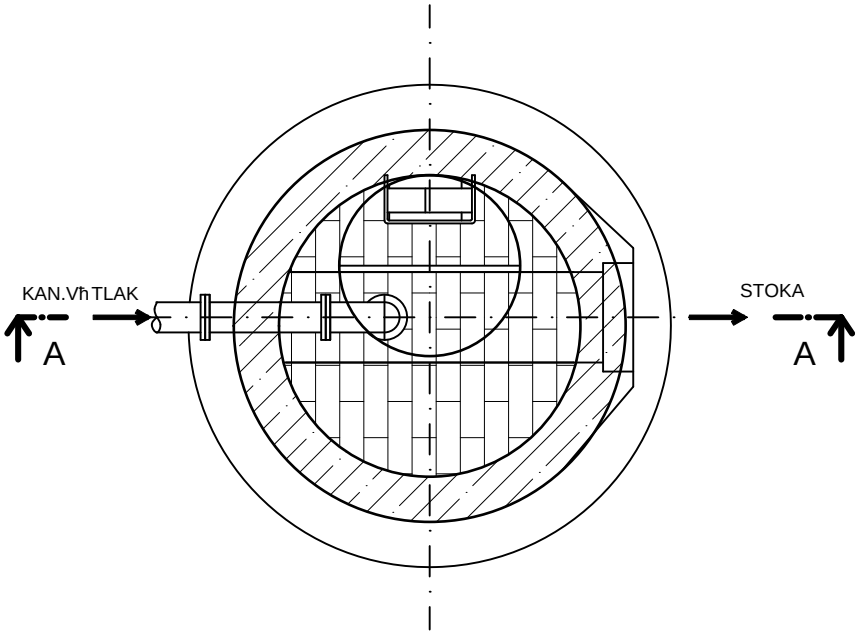

ř EZ A - A

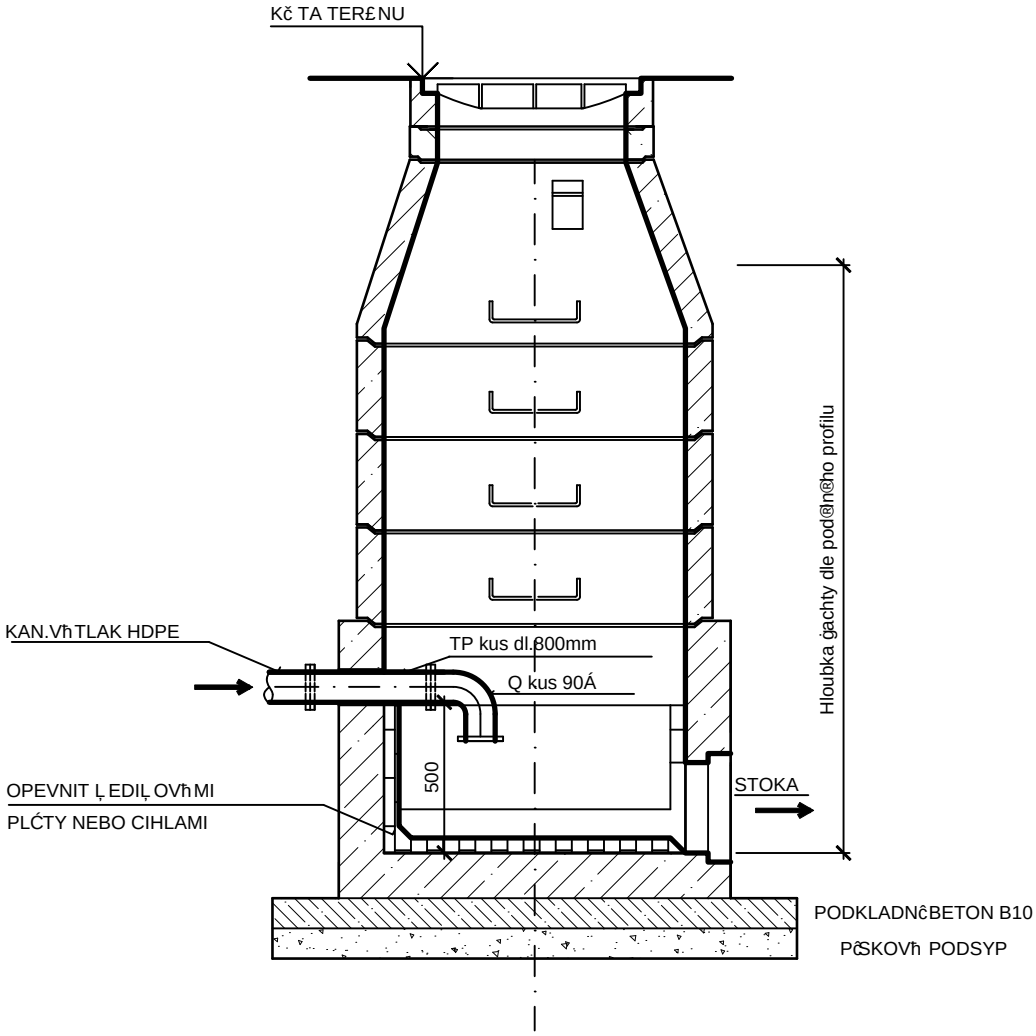

TECHNICKÉ SLUŽBY HOSTIVICE	Standardy pro kanalizační zařízení v rámci provozu TS Hostivice	Příloha č.
	Vzorový řez uklidňovací šachtou na tlakové kanalizaci	K - 05