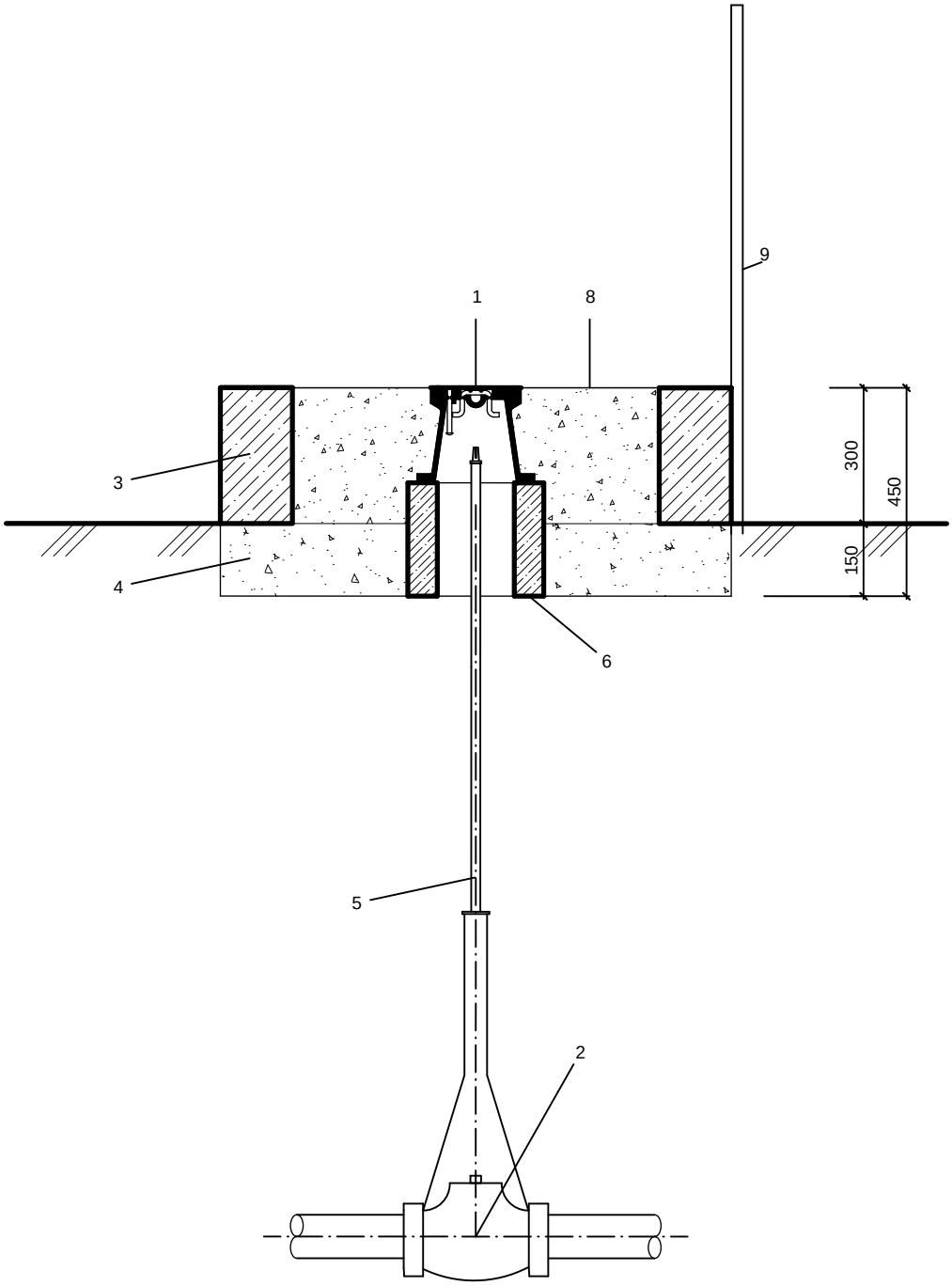

LEGENDA

1 POKLOP - ĠOUPĆTKOVħ NEBO VENTILOVħ

2 ĠOUPħ

3 BETONOVĆ SKRUĢ V ĐROVNI TER£NU

4 ĠTħRKOPĉSKOV£ LOĢE

5 ZEMNĉSOUPRAVA

6 PODKLADOVĆ DESKA

7 BETONOV£ LOĢE

8 ĠTħRKOPĉSEK

9 ORIENTAĻ NĉSLOUPEK UKOTVENħ K SKRUĢI POPř ĉPADħ ZAPUĠTħNħ V BETONOV£ PATCE

TECHNICKÉ SLUŽBY HOSTIVICE	Standardy pro vod§rensk® za Ŝzen² v r§mci provozu TS Hostivice	PŜloha Ļ .
	Ochrana poklopŢ armatur v nezpevnĎn®m neupraven®m ter®nu	V - 02